Red-Ring Ges.m.b.H. A-2331 Vösendorf, Marktstraße 9 · Tel. +43 / (0) 1 / 780 06 · Fax 30 · e-mail: office@red-ring.at · http://www.red-ring.at
Neussl Ges.m.b.H. A-4020 Linz, Landwiedstraße 8 · Tel. +43 / (0) 732 / 67 42 00 · Fax 3 · e-mail: office@neussl.com · http://www.neussl.com

KS 160C • Rohrkanal- Ventilator - Schallgedämmt

K

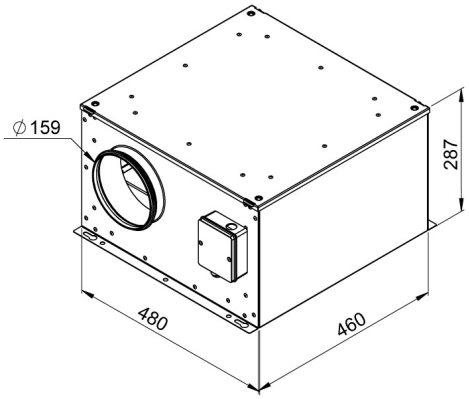

- Vorgekrümmter Radialventilator
- integrierter Thermoschalter
- Drehzahlsteuerbar
- Metallgehäuse verzinkt
- Schallisoliert

Motor: 230V - 50Hz

Betriebspunkt			1	2	3	4	5
Strom	I	**A**	0,4	0,4	0,4	0,4	0,4
Leistungsaufnahme	P_1	**W**	76	84	97	101	102
Drehzahl	n	**1/min**	2702	2612	2465	2426	2420
Schallleistg. Ansaug	L_{WA5}	**dB (A)**	57	56	55	56	58
Schallleistg. Ausblas	L_{WA6}	**dB (A)**	68	67	66	69	72
Schallleistg. Abstrahl	L_{WA2}	**dB (A)**	54	54	52	52	53

Spannung	U_N	230V 1~	**Drehzahlsteuerung**	V
Strom	I_{max}	0,5 A	**Motorschutz**	TAI
Umgebungstemperatur	t_U	75 °C	**Isolationsklasse**	F
Fördermitteltemperatur	t_F	75 °C	**Gewicht**	17,6 kg

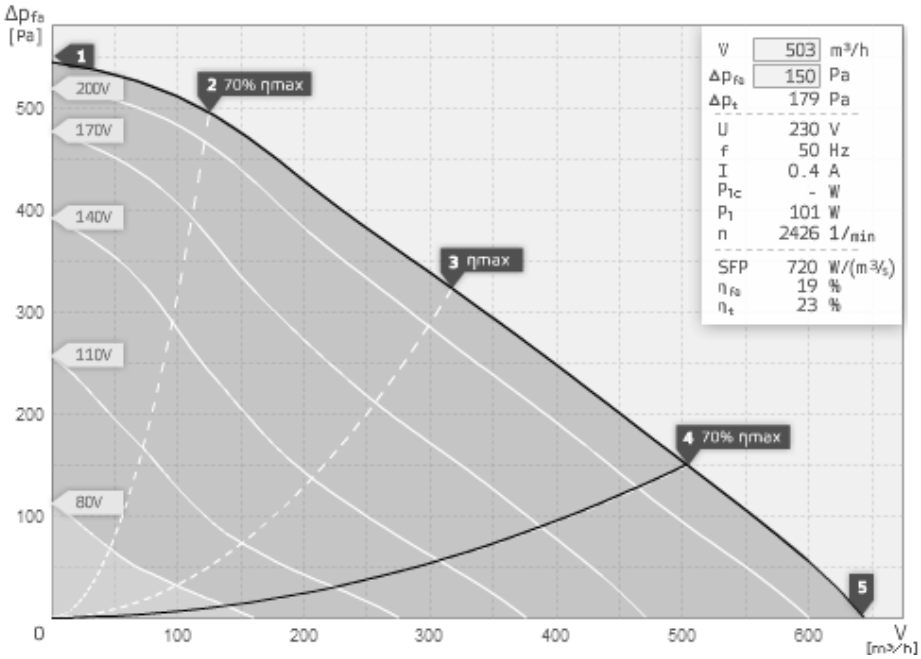

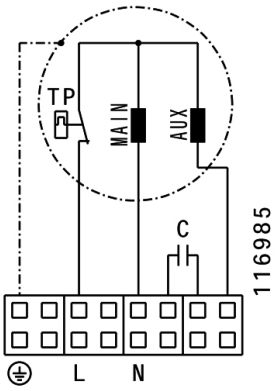

Druck-, Satzfehler und techn. Änderungen vorbehalten - Subject to change