Red-Ring Ges.m.b.H. A-2331 Vösendorf, Marktstraße 9 · Tel. +43 / (0) 1 / 780 06 · Fax 30 · e-mail: office@red-ring.at · http://www.red-ring.at
Neussl Ges.m.b.H. A-4020 Linz, Landwiedstraße 8 · Tel. +43 / (0) 732 / 67 42 00 · Fax 3 · e-mail: office@neussl.com · http://www.neussl.com

TM - Niro • Lüftungsventil

LZ

Lüftungsventil TM-Niro (CrNi STAHL)

- TM-Niro Ventile sind für Zu- und Abluft geeignet
- Gefertigt aus CrNi Stahl – Keine Korrosion
- Oberfläche Edelstahl gebürstet
- Einfache Luftmengeneinstellung durch Verdrehen des Ventiltellers
- Anschlagschraube für Minumumluftdurchlass
- Aufgrund spezieller Ausführung niedriger Geräuschpegel
- Sehr gute Verarbeitungsqualität in modernem Design
- Langer Anschlusstutzen aus CrNi Stahl
- Schnelle und einfache Montage

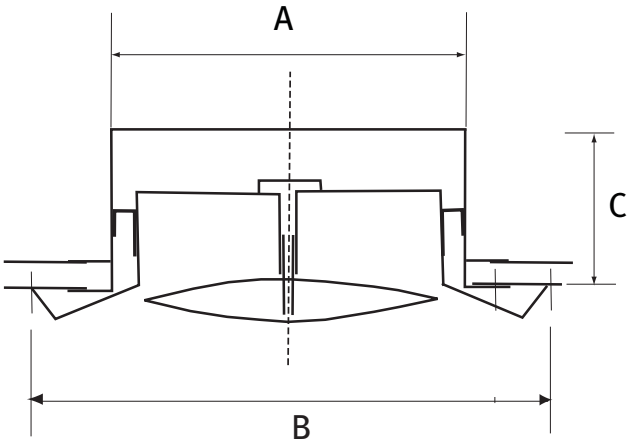

Ventil Type	ØA (mm)	ØB (mm)	C (mm)
TM-Niro 100	97	137	52
TM-Niro 125	120	170	52
TM-Niro 160	155	000	62
TM-Niro 200	195	272	74

Druck-, Satzfehler und techn. Änderungen vorbehalten - Subject to change